ECOTOYS®

PRODUCENT: MULTISTORE ECOTOYS Krystian Ślebioda
Logistyczna 31, 62-080 Sady

b2b-multistore.eu
sklep@multistore.pl

MADE IN CHINA

Instrukcja montażu
Manual assembly

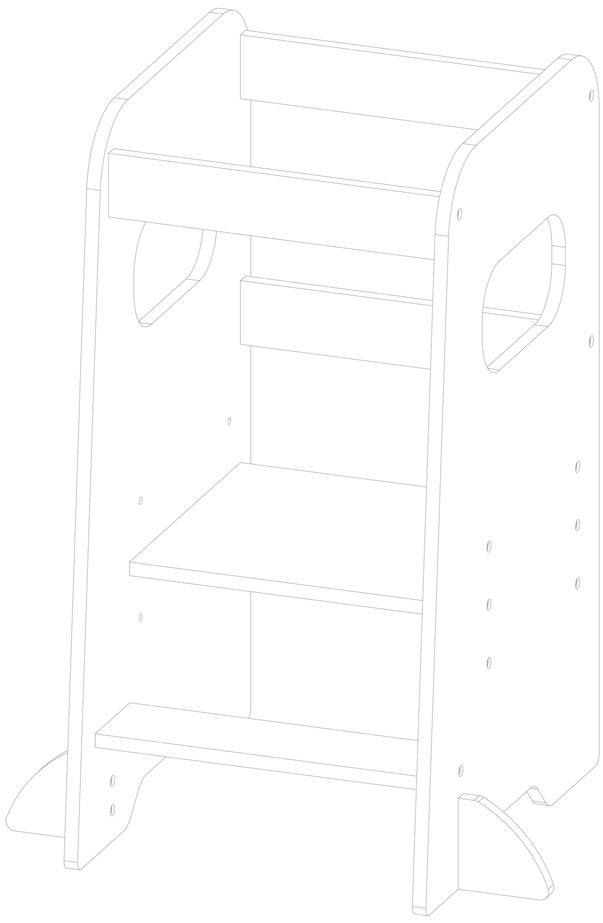

OSTRZEŻENIE! Nieodpowiednie dla dzieci poniżej 1 roku życia. Produkt może nieznacznie różnić się od przedtsawionego na obrazku. Przed użyciem usunąć opakowanie i wszelkie plastikowe elementy nie będące częścią produktu. Max waga: 38kg

WARNING! Not suitable for children under 1 year of age. Product may differ slightly from image shown. Before use, remove packaging and any plastic parts that are not part of the product. Max weight: 38kg

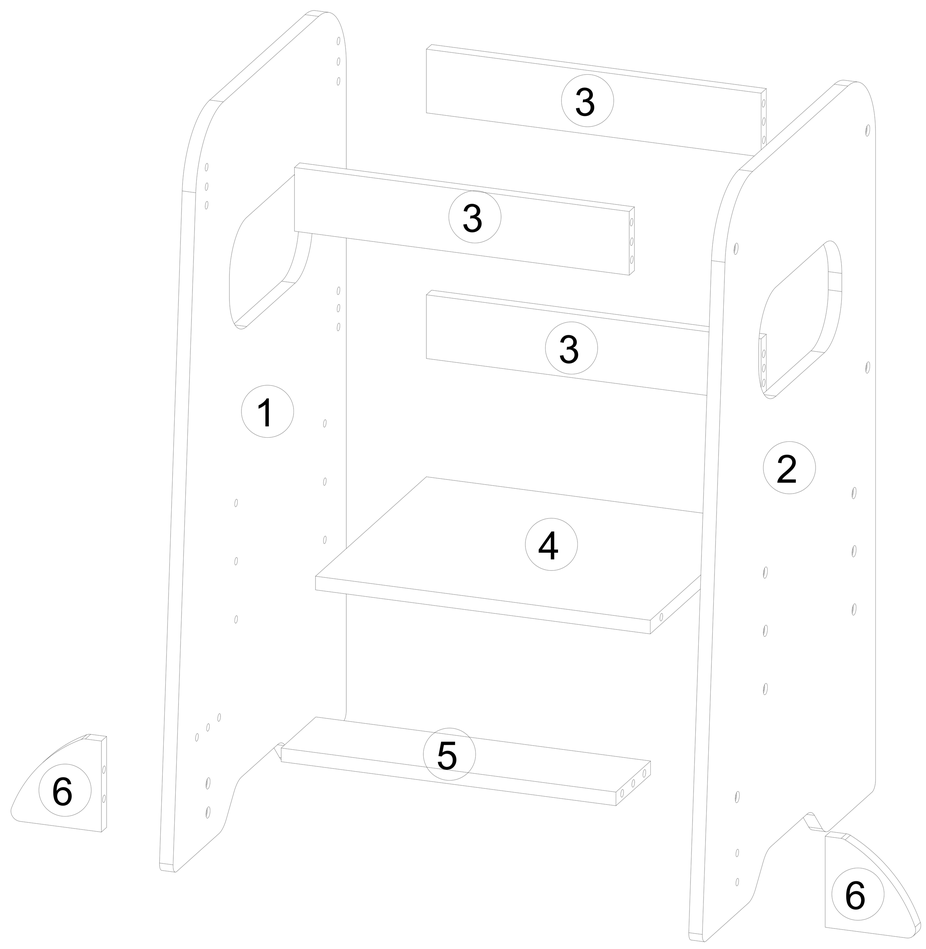

A	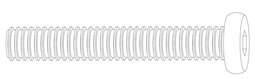	16PCS	B		16PCS
C	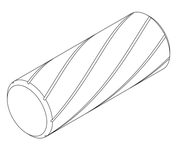	16PCS	D	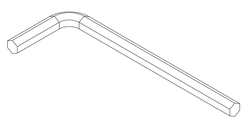	1PC

1

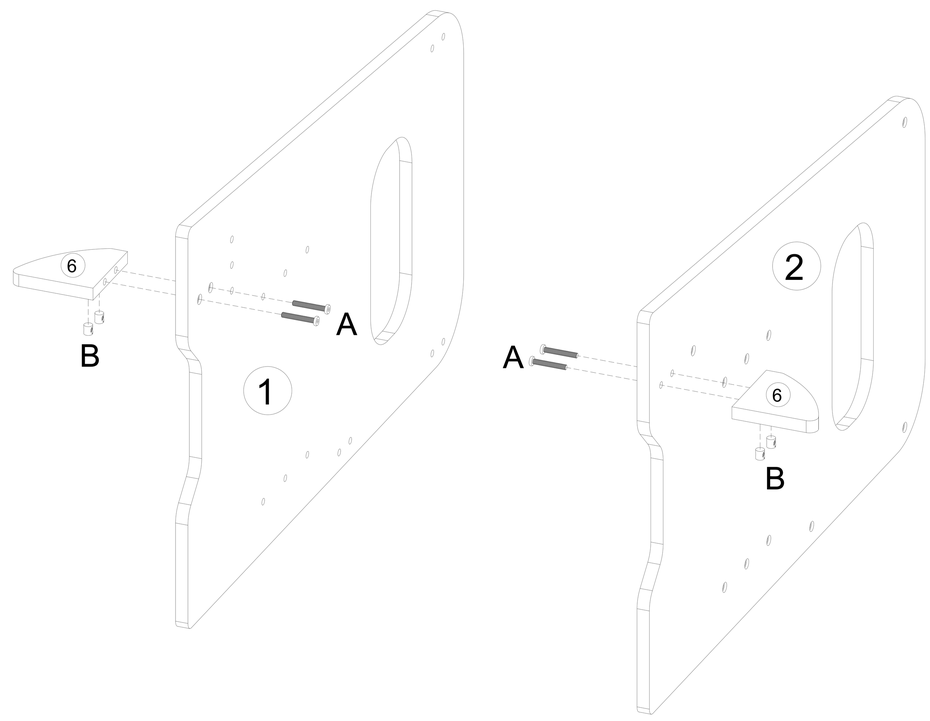
6
B
A
1
A
2
6
B

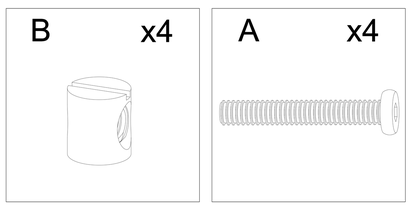
B x4
A x4

2

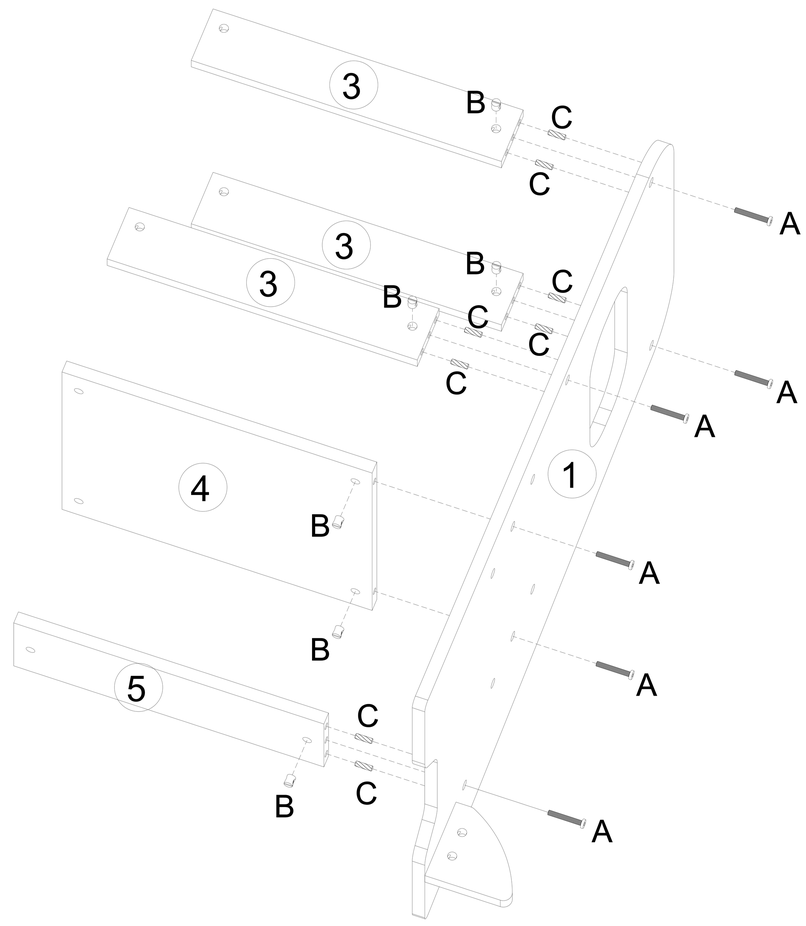
3
B
C
C
A
3
B
C
3
B
C
C
C
A
A
4
B
1
A
B
A
5
C
B
C
A

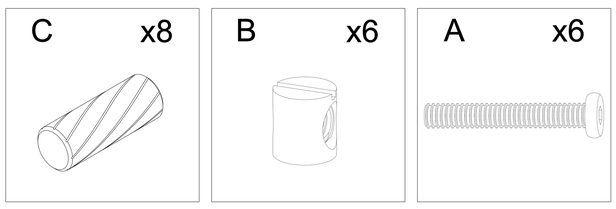
C x8
B x6
A x6

3

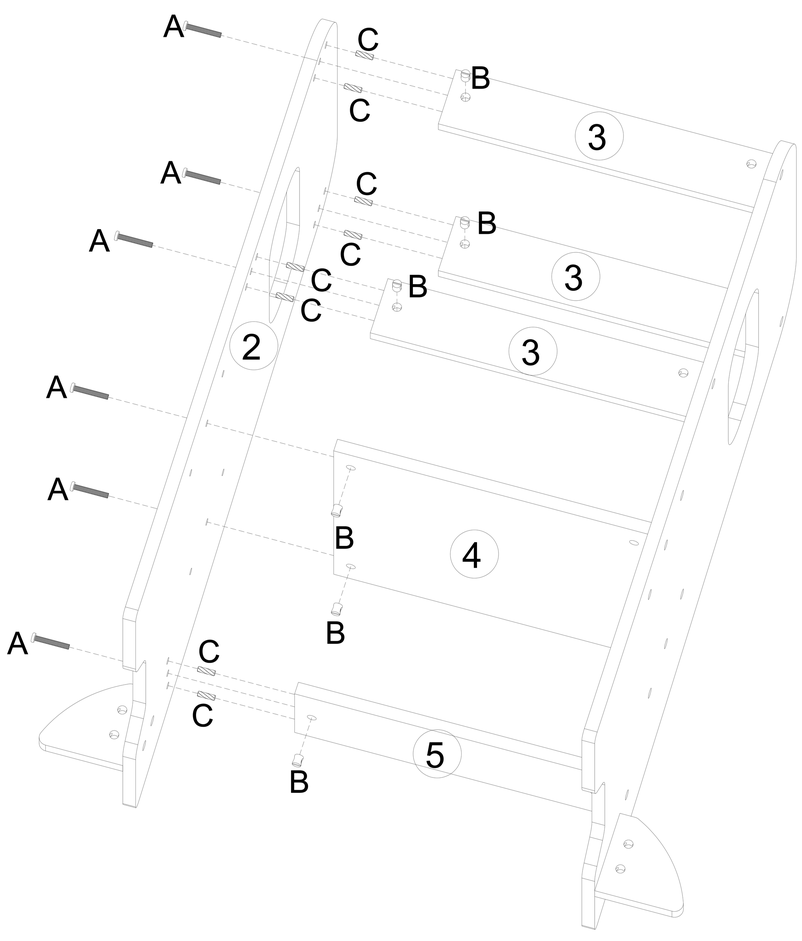
A
C
B
C
3
A
C
B
A
C
3
C
B
C
3
2
A
B
4
B
A
C
C
5
B

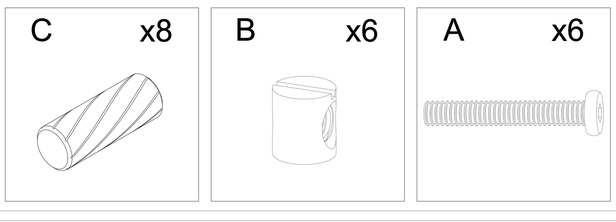
C x8
B x6
A x6
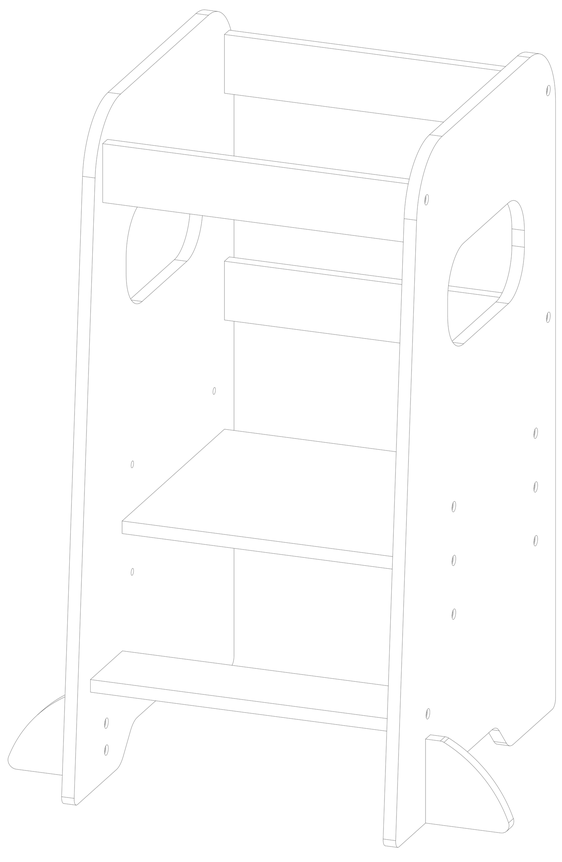
4