PL INFORMACJE, KTÓRE.NALEŻY PRZECZYTAĆ I

ECO TOYS®

PRODUCENT: MULTISTORE ECOTOYS Krystian Ślebioda
Logistyczna 31, 62-080 Sady

**b2b-multistore.eu**
**sklep@multistore.pl**

MADE IN CHINA

# Instrukcja montażu
# Manual assembly

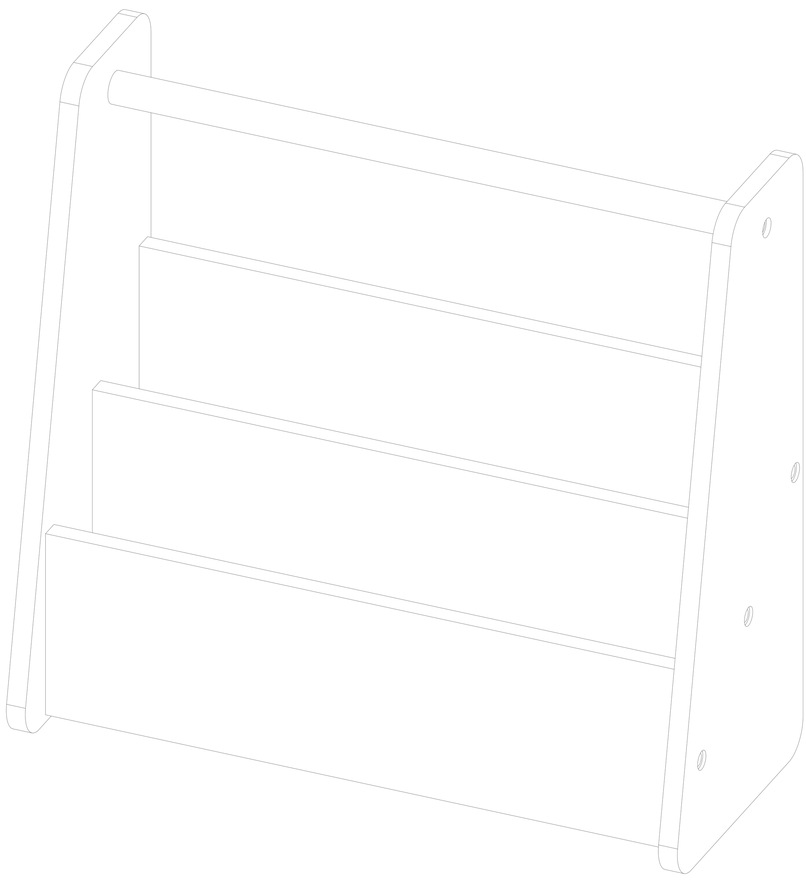

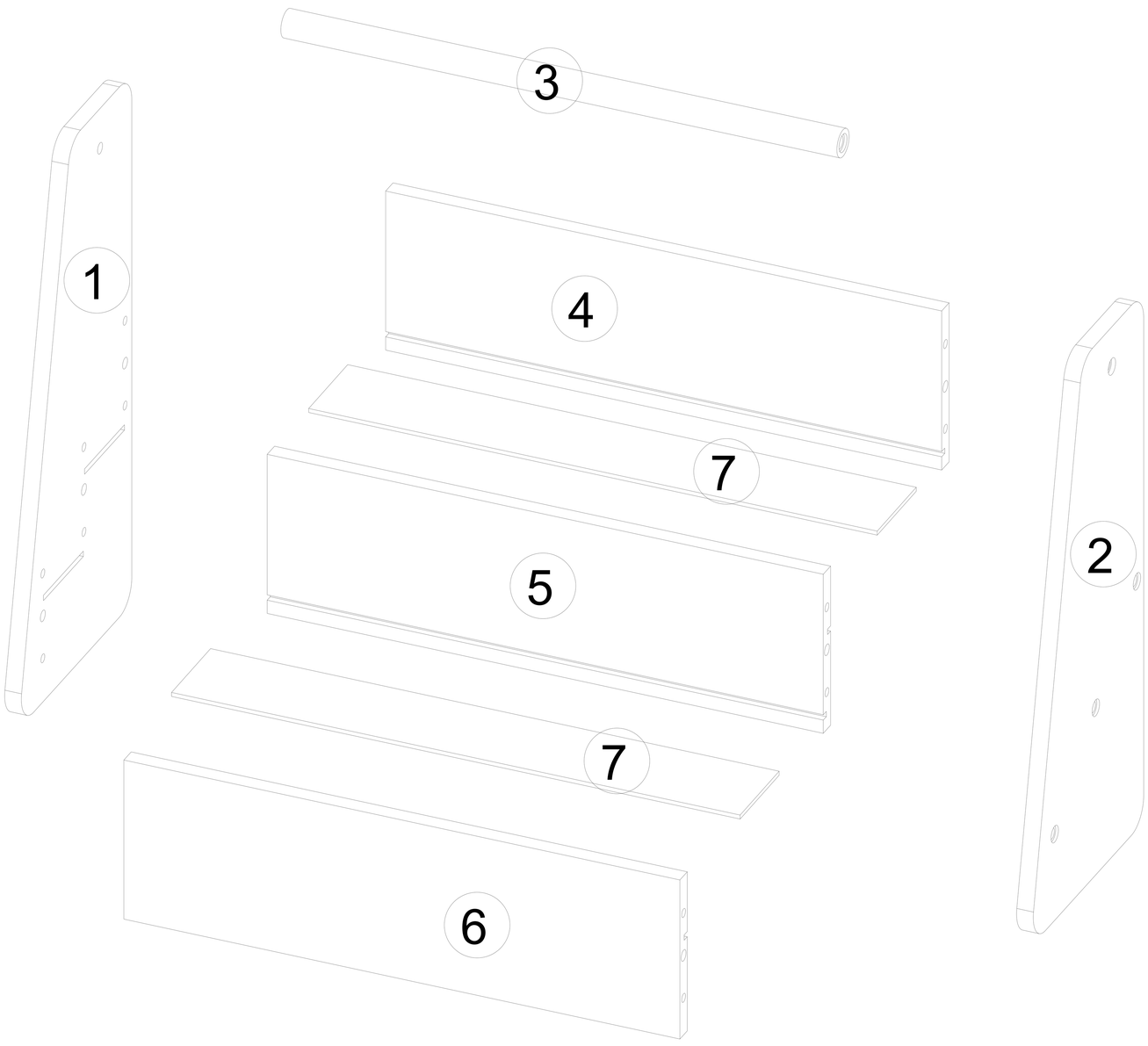


| | | | | | |
|---|---|---|---|---|---|
| A | 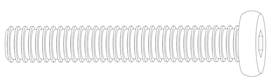 | 6PCS | B | | 6PCS |
| C | 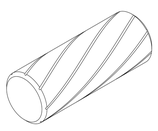 | 12PCS | D | 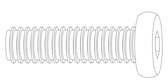 | 2PCS |

1

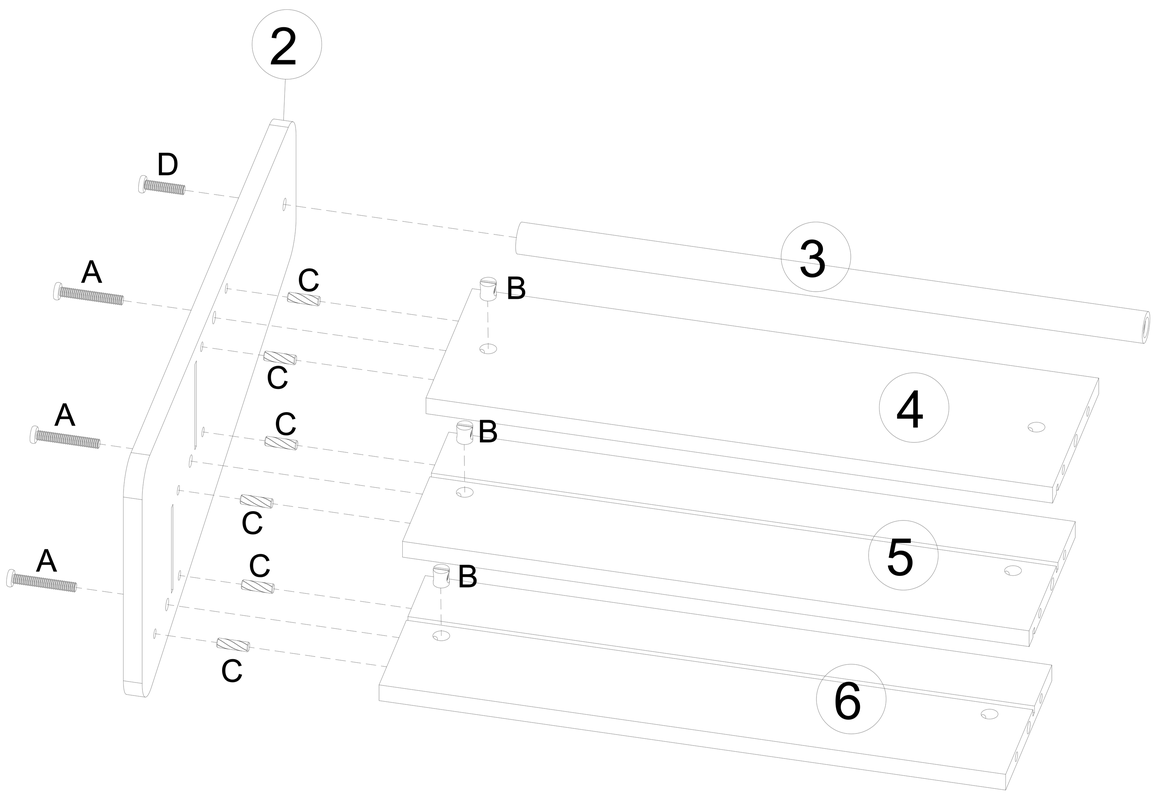


| C | x6 |
|---|---|
| D | x1 |
| A | x3 |
| B | x3 |

2

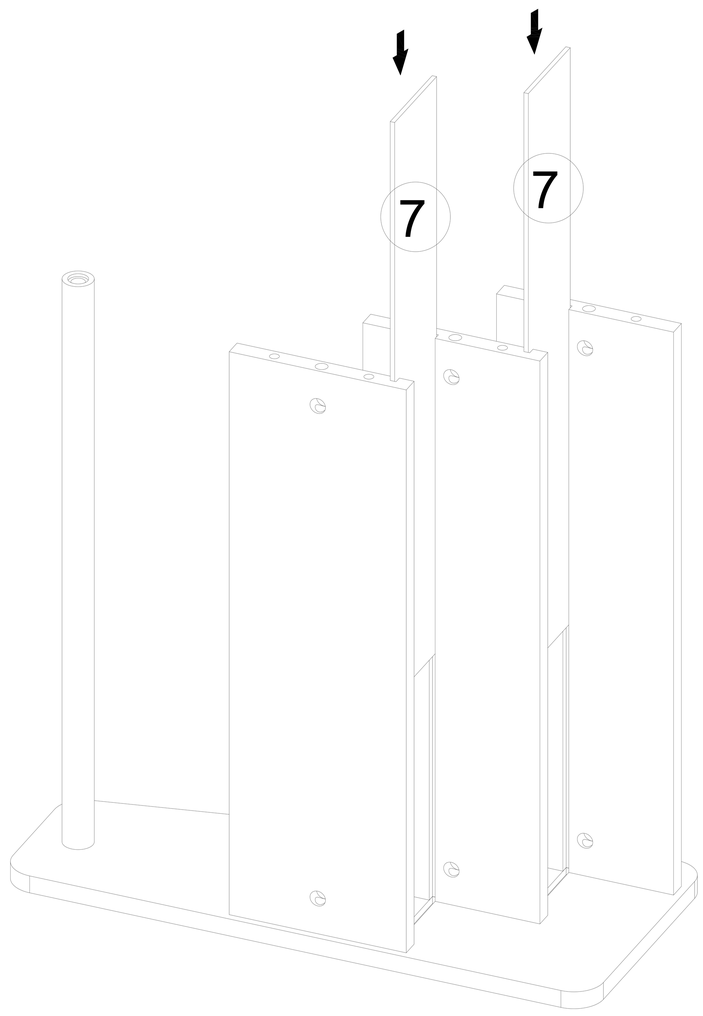


3

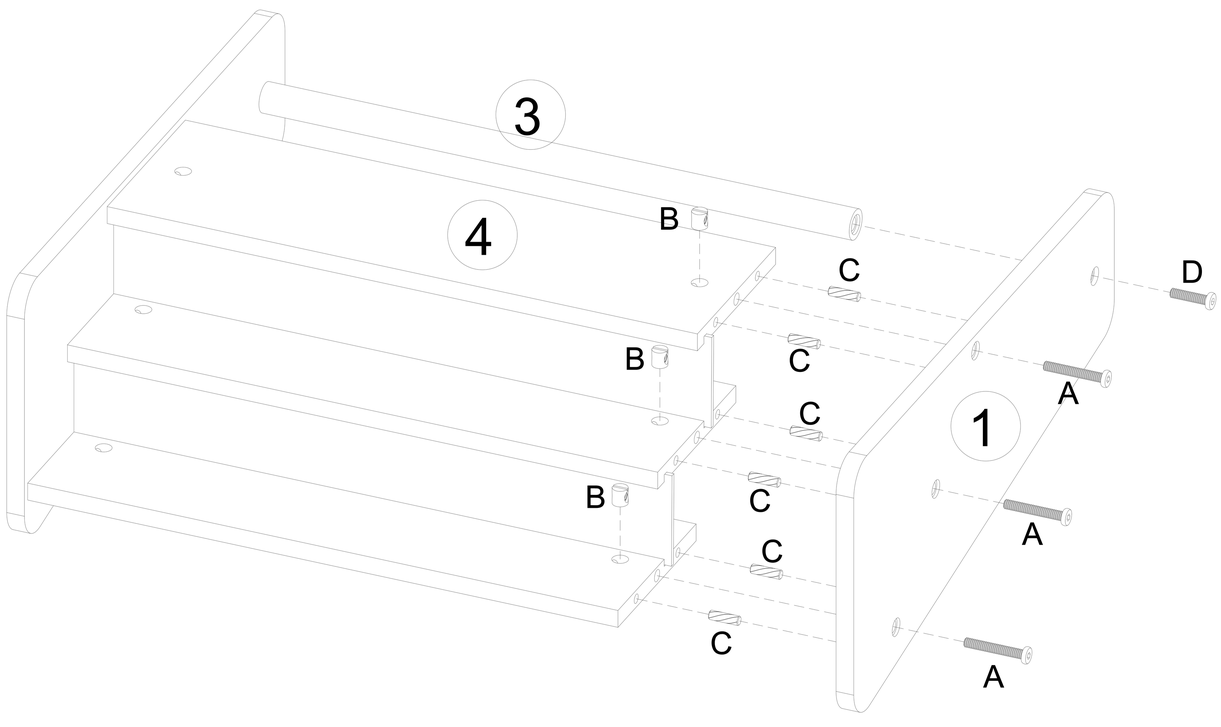


| C | x6 |
|---|---|
| D | x1 |
| A | x3 |
| B | x3 |
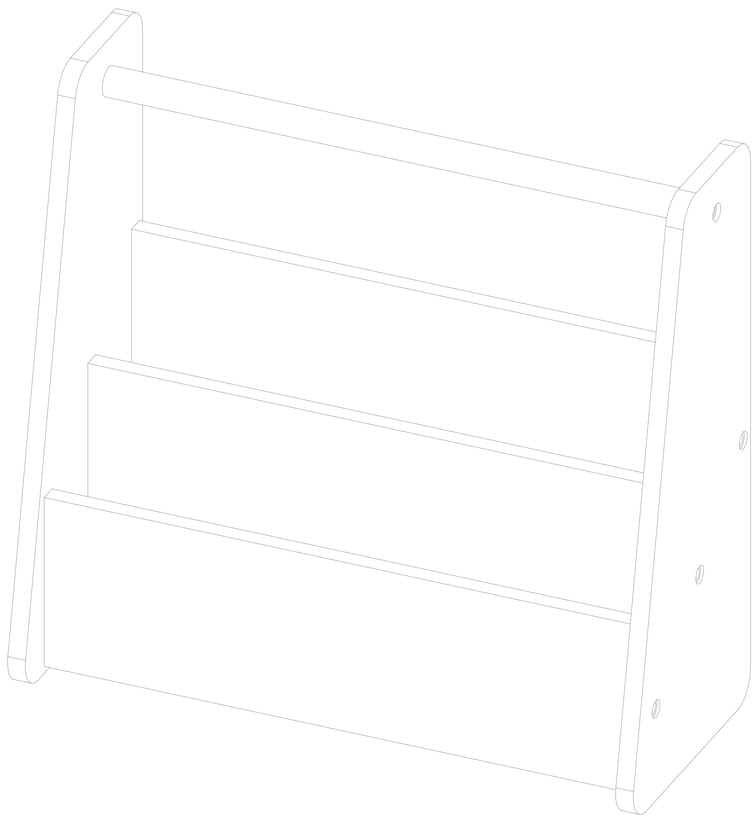
4